S.C. BIBIS COM S.R.L.
Str. Transilvaniei, 429, BUZAU-120164
Str. Gr. G. Cantacuzino, 115-117, PLOIESTI-100016
Telefon: +4 0238 510 851
Email: contact@bibiscom.ro
Web: http://bibiscom.ro

FISA TEHNICA
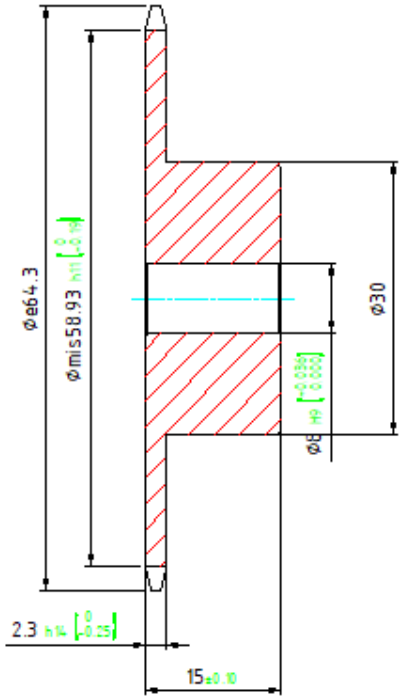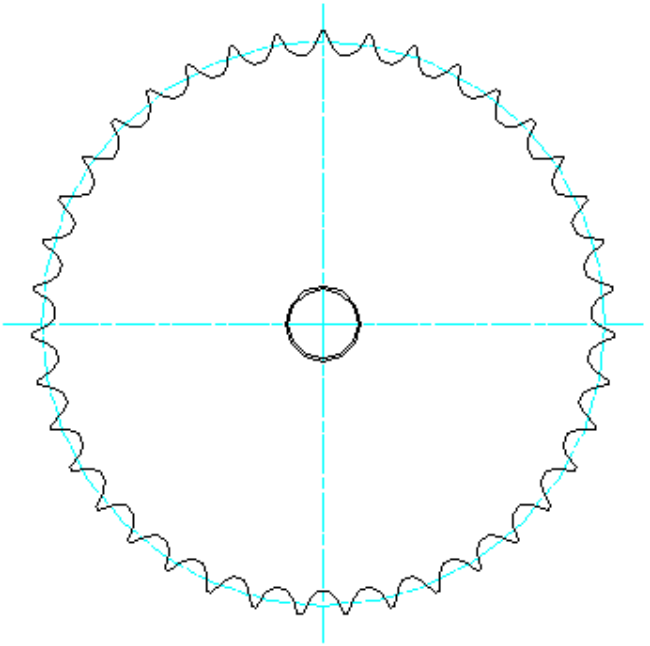
TIP	MODEL	Dimensiuni	Tip lant	Nr.dinti	Cod producator	Cod produs
ISO	SIMPLEX	5X2.5	03B-1	39	10105039